IP-9102PTZ-AI

2メガピクセル 光学32倍ズームスターライト PTZネットワークカメラ

特徴

・1 / 2.8 ″2メガピクセル STARVIS CMOS
・強力な32倍光学ズーム　・スターライト技術
・H.265エンコーディング
・最大 1080P@60fps 、720P@60fps
・オートトラッキングとIVS
・マイクロSDカードスロット最大256GB、IP67、IK10

技術仕様

型番	IP-9102PTZ-AI			
カメラ				
画像ｾﾝｻｰ	1/2.8”　2ﾒｶﾞﾋﾟｸｾﾙ STARVIS™ CMOS			
有効画素数	1920(H)x1080(V)			
RAM/ROM	1GB/4GB			
走査方式	ﾌﾟﾛｸﾞﾚｯｼﾌﾞ			
電子ｼｬｯﾀｰｽﾋﾟｰﾄﾞ	1/1秒~1/30000秒			
最低照度	Color: 0.005Lux@F1.35; B/W: 0.0005Lux@F1.35			
S/N比	55dB以上			
ﾚﾝｽﾞ				
ﾚﾝｽﾞﾀｲﾌﾟ	電動			
最大口径	F1.35~F4.4			
画角	H: 62.8° ~2.2° ;V36.7° ~1.3° ;D69.2° ~2.6°			
光学ｽﾞｰﾑ	32倍			
ﾌｫｰｶｽｺﾝﾄﾛｰﾙ	ｵｰﾄ/ｾﾐｵｰﾄ/ﾏﾆｭｱﾙ			
焦点距離	4.9mm~156mm			
DORI距離	検出	監視	認識	識別
	2152m	850m	430m	215m
PTZ				
ﾊﾟﾝ/ﾁﾙﾄ範囲	ﾊﾟﾝ: 0° ~ 360° ,ｴﾝﾄﾞﾚｽ旋回: 0° ~ 90° ,ｵｰﾄﾌﾘｯﾌﾟ 180°			
手動制御速度	ﾊﾟﾝ: 0.1° ~350° /s; ﾁﾙﾄ: 0.1° ~250° /s			
ﾌﾟﾘｾｯﾄ速度	ﾊﾟﾝ: 500° /s; ﾁﾙﾄ: 500° /s			
ﾌﾟﾘｾｯﾄ	300			
PTZﾓｰﾄﾞ	5ﾊﾟﾀｰﾝ、8ﾂｱｰ、ｵｰﾄﾊﾟﾝ、ｵｰﾄｽｷｬﾝ			
ｽﾋﾟｰﾄﾞｾｯﾄｱｯﾌﾟ	人物に合わせたﾋﾞｯﾄ/速度の適応制御			
電源起動操作	停電時、直前のPTZとﾚﾝｽﾞの状態に自動復元			
無操作時の動作	一定時間無操作の場合動作(ﾌﾟﾘｾｯﾄ/ﾊﾟﾝ/ｽｷｬﾝ/ﾂｱｰ/ﾊﾟﾀｰﾝ)を設定可能			
ﾌﾟﾛﾄｺﾙ	DH-SD、Pelco-P/D			
ｲﾝﾃﾘｼﾞｪﾝﾄ				
IVS	ﾄﾘｯﾌﾟﾜｲﾔｰ検知,侵入検知, 物体検知/ﾛｽ検知,顔検知,ﾋｰﾄﾏｯﾌﾟ			
	ｵｰﾄﾄﾗｯｷﾝｸﾞ,SMD			
ﾋﾞﾃﾞｵ				
圧縮方式	H.265/H.264 /MJPEG			
ｽﾄﾘｰﾐﾝｸﾞ能力	3 ｽﾄﾘｰﾑ			
解像度	1080P(1920×1080)/1.3M(1280×960)/720P(1280×720)			
	D1(704×480)/CIF(352×240)			
ﾌﾚｰﾑﾚｰﾄ	ﾒｲﾝｽﾄﾘｰﾑ:1080P/720P/1.3M(1 ~ 50/60fps)			
	ｻﾌﾞｽﾄﾘｰﾑ:D1/CIF(1 ~ 25/30fps)			
	ｻﾌﾞｽﾄﾘｰﾑ2:1.3M/720P(1 ~ 25/30fps)			
ﾋﾞｯﾄﾚｰﾄ操作	固定/可変			
ﾋﾞｯﾄﾚｰﾄ	3 ~ 20480Kbps			
ﾃﾞｲ/ﾅｲﾄ	ｵｰﾄ(ICR) / ｶﾗｰ / 白黒			

逆光補正	BLC / HLC / WDR(120dB)
ﾎﾜｲﾄﾊﾞﾗﾝｽ	ｵｰﾄ/自然/室内/屋ｶﾞ/ﾏﾆｭｱﾙ/街灯/ﾅﾄﾘｳﾑ灯
ｹﾞｲﾝｺﾝﾄﾛｰﾙ	ｵｰﾄ / ﾏﾆｭｱﾙ
ﾉｲｽﾞﾘﾀﾞｸｼｮﾝ	2D/3D
動体検知	対応
電子画像安定化(EIS)	対応
ﾌﾟﾗｲﾊﾞｼｰﾏｽｸ	24 ｴﾘｱ
曇り止め	対応
ﾃﾞｼﾞﾀﾙｽﾞｰﾑ	16倍
ﾌﾘｯﾌﾟ	180°
ｵｰﾃﾞｨｵ	
圧縮方式	G.711a/G.711Mu/AAC/G.722.1 / G.726/G.729/MPEG2-L2/G723
ﾈｯﾄﾜｰｸ	
ｲｰｻﾈｯﾄ	RJ-45(10/100Base-T)
ﾌﾟﾛﾄｺﾙ	IPv4/IPv6,HTTP,HTTPS,SSL,TCP,UDP,UPnP,ICMP,IGMP,SNMP,RTSP,RTP
	SMTP,NTP,DHCP,DNS,PPPoE,DDNS,FTP, IPFilter,QoS,Bonjour,802.1x
	SNMPv1/v2c/v3(MIB-2),RTCP,ARP
互換性	ONVIF(S,G,T)
ｽﾄﾘｰﾐﾝｸﾞ方式	ﾕﾆｷｬｽﾄ/ﾏﾙﾁｷｬｽﾄ
最大ﾕｰｻﾞｰｱｸｾｽ数	20ﾕｰｻﾞｰ
ｴｯｼﾞｽﾄﾚｰｼﾞ	microSDｶｰﾄﾞ(最大256GB),NAS,FTP
ﾏﾈｰｼﾞﾒﾝﾄｿﾌﾄｳｪｱ	Smart PSS, DSS,DMSS
ｽﾏｰﾄﾌｫﾝ	iOS, Android
ｲﾝﾀｰﾌｪｰｽ	
ｵｰﾃﾞｨｵ	1入力,1出力
ｱﾗｰﾑ	2入力,1出力
電気	
電源	DC24V/2.5A,PoE+(IEEE802.3at)
消費電力	最大16W
一般仕様	
動作温度・湿度範囲	-40℃~ 60℃　湿度95%以下
防水防塵性能	IP67
耐衝撃性能	IK10
ｹｰｽ材質	金属
外形寸法	φ186.2mm× (H)253mm(カメラ本体)
重量	2500g
ケーブル種類	LAN端子、DC24Vﾌﾟﾗｽ(赤)、ｸﾞﾗﾝﾄﾞﾏｲﾅｽ(黒)、ｱｰｽ(黄・緑)ｵｰﾃﾞｨｵｲﾝ(白)、
	ｵｰﾃﾞｨｵｱｳﾄ(赤)、ｵｰﾃﾞｨｵｸﾞﾗﾝﾄﾞ(黒)、ｱﾗｰﾑｲﾝ1(赤)、ｱﾗｰﾑｲﾝ2(茶)、
	ｱﾗｰﾑｱｳﾄ1(青)、ｱﾗｰﾑCOM1(緑)、ｱﾗｰﾑｸﾞﾗﾝﾄﾞ(黄・緑)

※本製品の仕様・外観は予告なく変更されることがあります。

22.08.U.06

IP-9102PTZ-AI

天井取付	壁面取付	ポール取付
IPP-110KP＋IPP-300CP	IPP-110KP＋IPP-300SP＋IPP-120JBP	IPP-110KP＋IPP-300SP＋IPP-150PB
		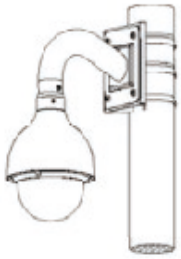

寸法（単位mm）

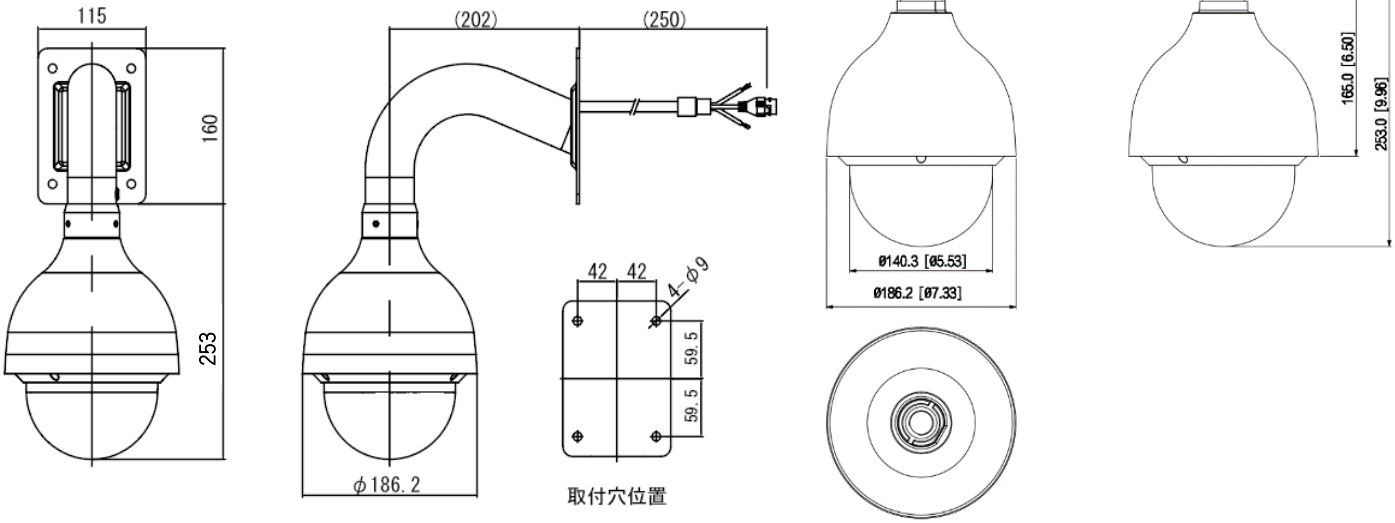

22.08.U.06