IP-P5005-180
設置マニュアル

使用ブラケット:IPP-A71W、IPP-A01PB

- カメラと対応する設置金具を取り付けるのに十分なスペースがあることを確認してください。
- 天井または壁が、カメラと対応する設置金具の8倍の重量を維持できることを確認してください。
- 壁がボルトを取り付けるのに十分な厚さであることを確認してください。

Ver1.1

NSK

1 カメラ設置

1.1 付属品の確認

取り付け前に付属品を確認してください。

1.2 カメラを取り出します

カメラを取り出してください。
※　電源は12VとPOEに対応しています。

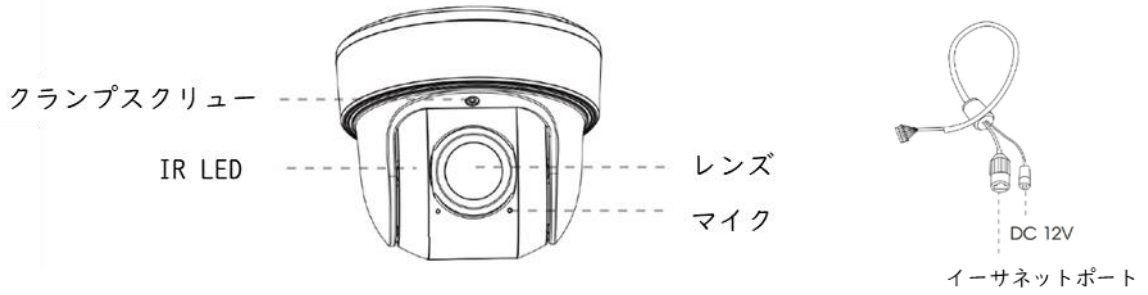

図2-1

1.3 Micro SDカードスロットとリセットボタン

カメラの後ろのカバーを外すとリセットボタンやMicroSDカードスロットがあります。図2-2を参照にしてください。

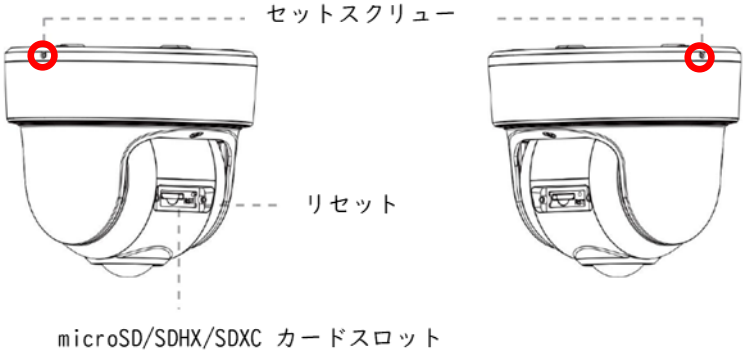

図2-2

※レンズ部を横に動かす場合は図2-1クランプスクリューを緩めてください。

1.3.1　リセットボタン

リセットボタンはシステムをリセットするために使用します。
デバイスカバーを開き、電源を入れた状態でリセットボタンを5秒以上長押ししてデバイスをリセットすると、すべての設定が工場出荷時のデフォルトに戻ります。

1.3.2　Micro SDカードの取り付け

Micro SDカードはデータの保存に使用されます。取り付け手順は次のとおりです:
ステップ　1
デバイスカバーを開き、スロットの向きに気を付けてカードを挿入してください。
ステップ　2
カード金属面はカードスロット金属端子部分に接するようにセットしてください。
ステップ3
スロットを軽く押し、パチっと音が鳴るまで奥に挿入します。
注
MicroSDカードを取り外すときは、カメラ電源をOFFにしてから行ってください。データが失われたり、MicroSDカードが損傷する可能性があります。

2　天井設置

2.1　設置位置確認

カメラを天井に取り付ける際は、カメラの両サイドにある2点セットスクリューを緩め、天井取付プレートを取り外します。図3-1を参照してください。

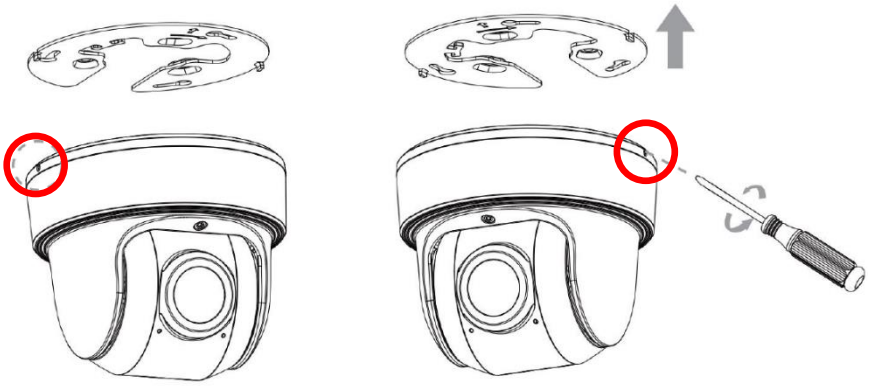

図3-1

2.2 カメラの設置

2.2.1 天井設置手順

ステップ 1

設置場所を確認後、天井取り付けプレートを天井に固定します。図3-2を参照してください。

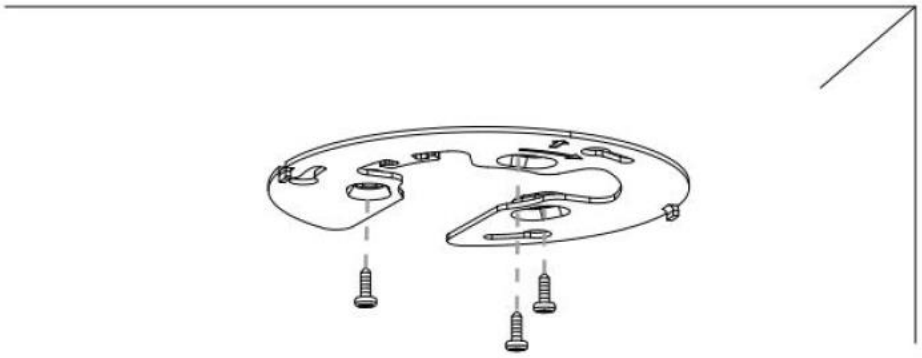

図3-2

ステップ 2

カメラ本体の転落防止ワイヤーをフックにしっかりとひっかけ、ケーブル類を接続した後カメラ本体の空いているスペースに収納します。図3-3を参考

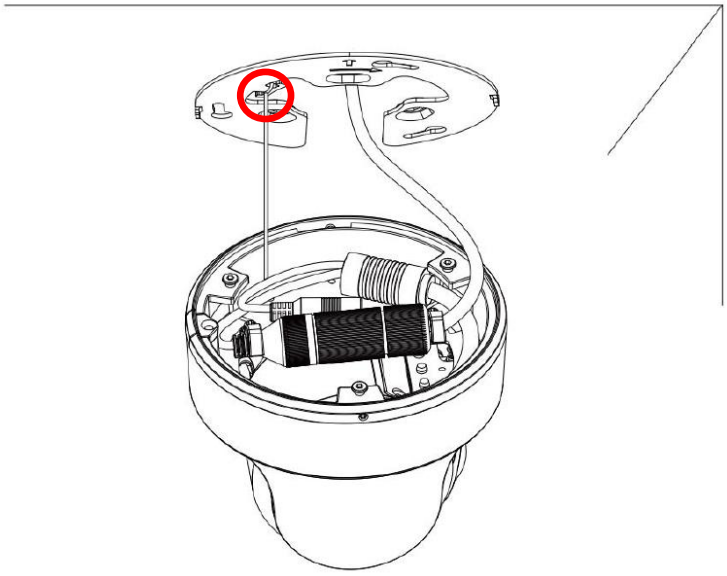

図3-3

ステップ　3

カメラをブラケットに回転させしっかり接続したあとにセットスクリューを締めてください。

図3-4を参考

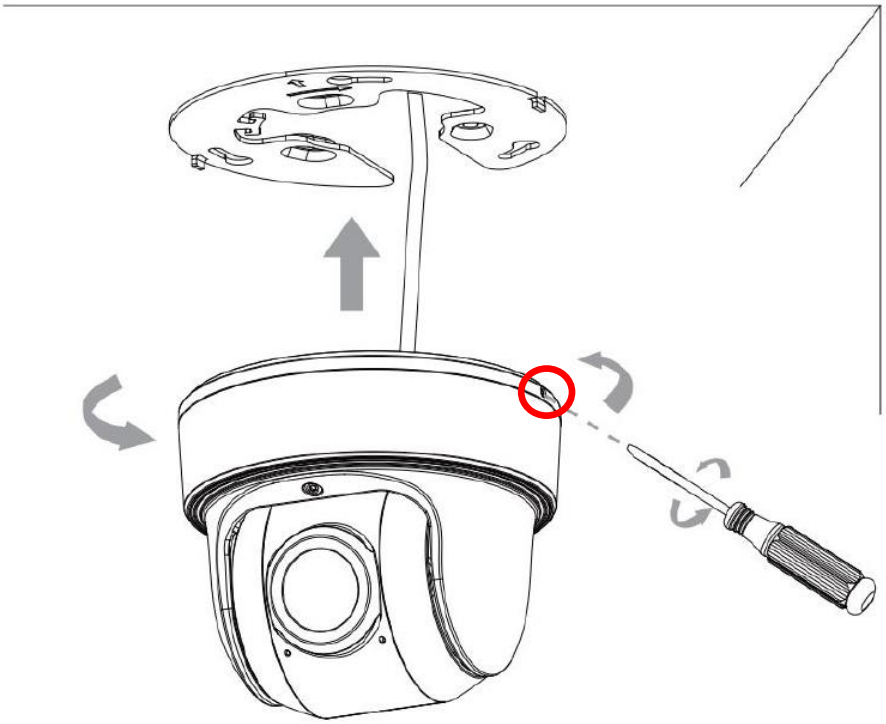

図3-4

ステップ　4

クランプスクリューを緩めて撮影方向を調整したらクランプスクリューを締めます。図3-5を参考

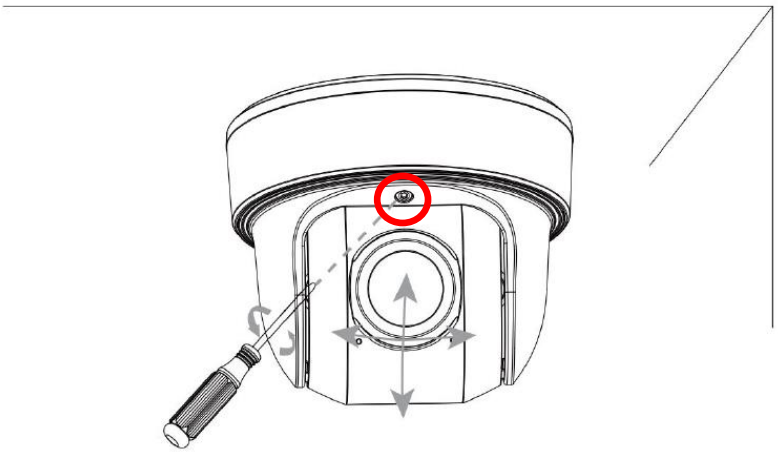

図3-5

3 壁掛け

3.1 設置金具

壁掛けの場合は、図4-1、図4-2に示す壁掛け金具（IPP-A71W）が必要です。

天井設置と同様に接続を行ってください。

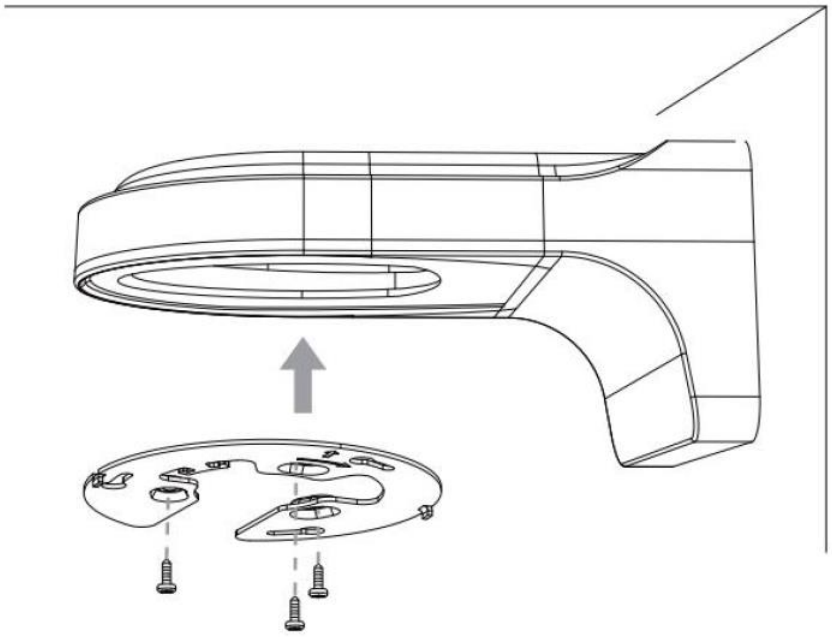

図4-1

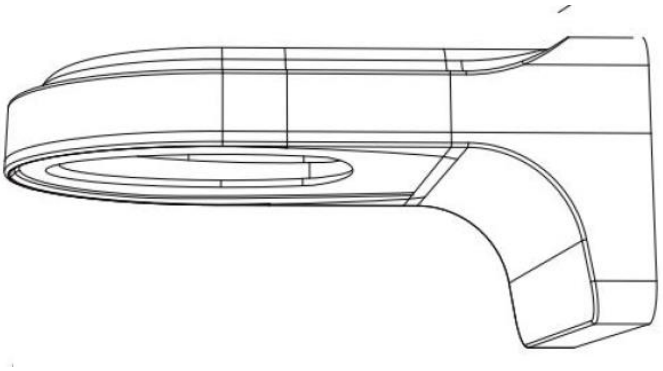

図4-2

4 防水コネクタの接続方法

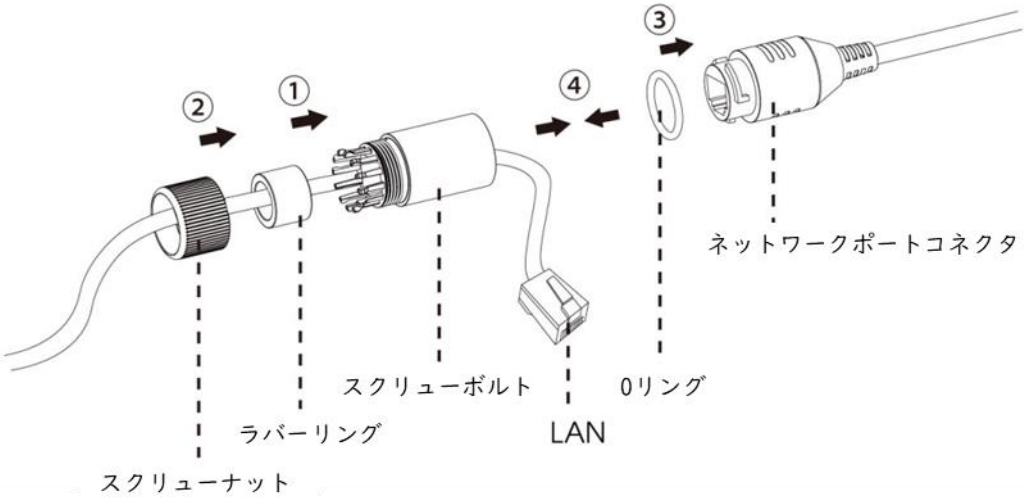

Step1：ネットワークケーブルをスクリューナット、ラバーリング、スクリューボルトに通してください。
Step2：ラバーリングをスクリューボルトに挿入します。
Step3：スクリューボルトにスクリューナットを接続します。
Step4：ネットワークポートコネクタに0リングを装着します。
Step5：RJ45をネットワークポートコネクタに接続し、スクリューボルトとコネクタを締め付けます。

5 ポール設置

ポール設置する際のIPP-A01PBには対応するビス穴があります。　図5-1を参照

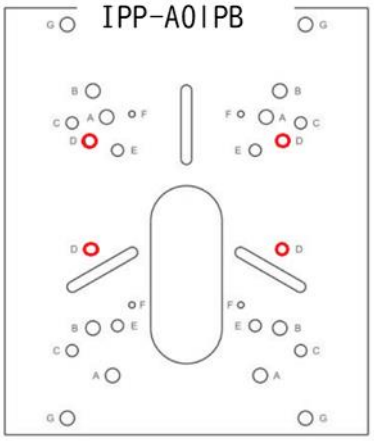

図5-1