IPP-130JB

防水ジャンクションボックス

技術仕様

型番	IPP-130JB
材質	アルミニウム
サイズ	Φ124mm × 41mm
耐荷重	3.0kg
重量	0.35kg
色	白
防水性能	IP66
耐温度	-40℃～60℃
耐湿度	<90%

※本製品の仕様・外観は予告なく変更されることがあります。

寸法図

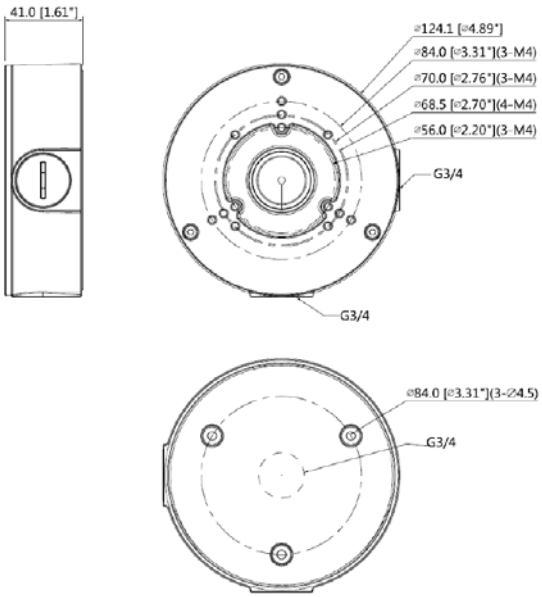

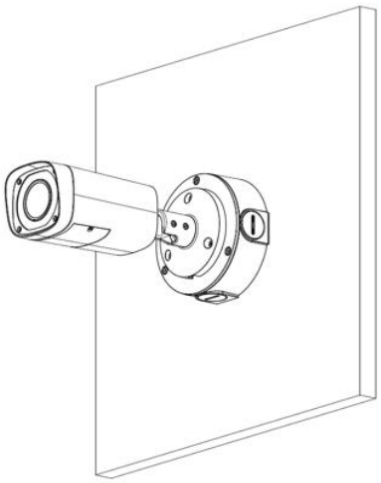

20.02