IPP-A01PB
ポールマウントブラケット

■仕様

項目	仕様内容
材質	アルミニウム
カラー	白
耐荷重	3ｋｇ
マスト径	φ102 ～ 127mm
外形寸法 / 重量	180mm×51.5mm×152.6mm/ 約 720ｇ
付属品	取付ビス , ワッシャー , アルミバンド (3 本)

■寸法 (単位㎜)

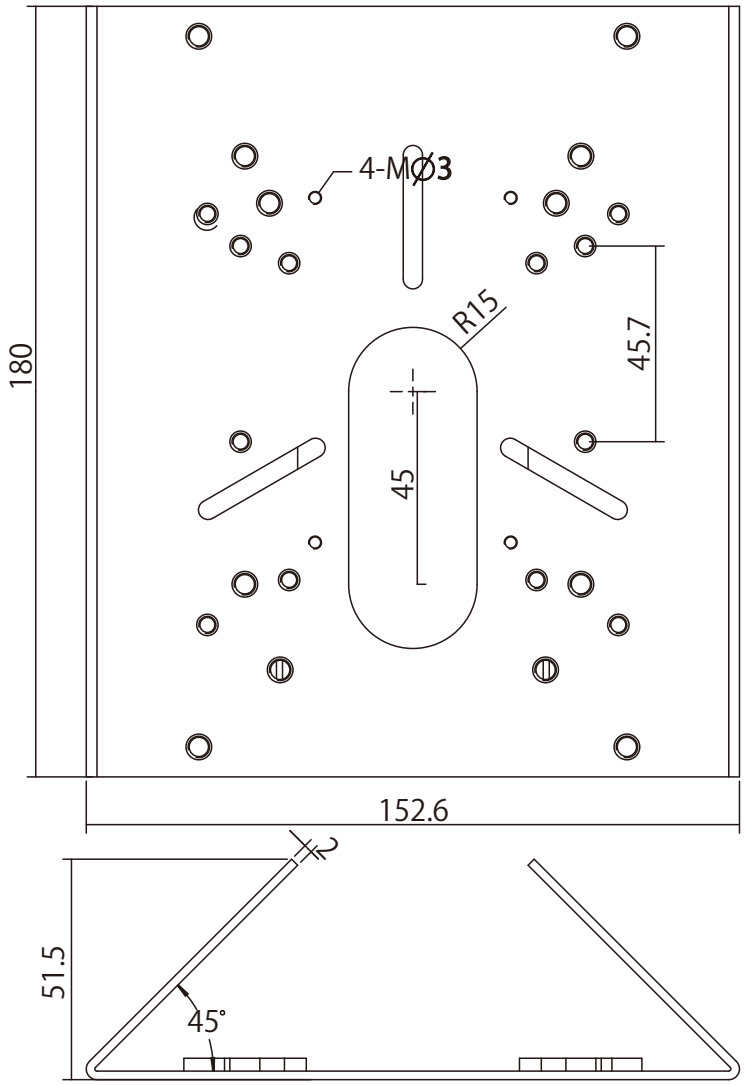

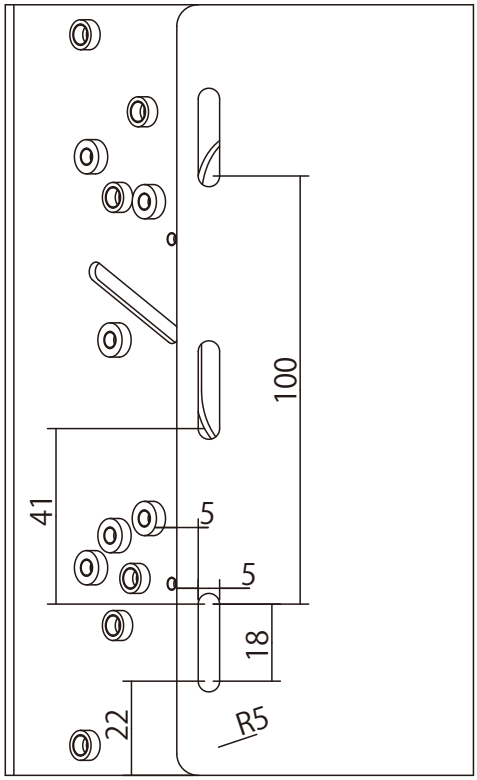

仕様及び外観は改良のため予告なく変更される事がありますのであらかじめご了承ください。

23.06.Y.03