【街頭防犯ハウジングカメラ用ポール取付金具（ステンレスバンドタイプ）仕様書】

■仕様

材質	スチール
外形寸法／重量	168(W)×198(H)、86(D)/942g
適合ポール径	φ140～（φ140mm以下は使用不可）、ステンレスバンド(幅15mm以下)
付属品	ネジ×4、六角レンチ×1、ステンレスバンド(φ140～180mm対応)

■外形寸法

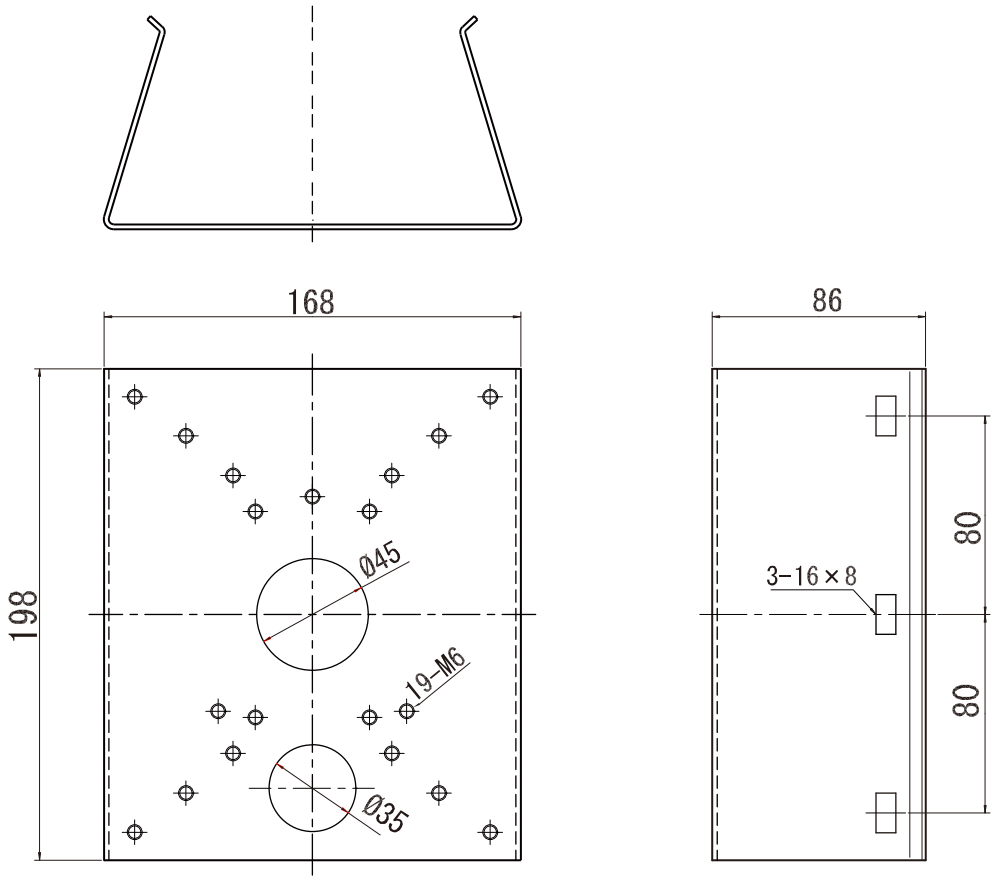

20211222

単位：mm