【4M.AHD屋外設置型レコーダー　仕様書】

■仕様

映像入力	2CH AHD 1944P(20)、1440P(30)、1080P(25/30)、720P(50/60)、CVBS1.0vp-p/75Ω、BNC(自動認識)
映像出力	1×HDMI、1×RCA(1.0vp-p/75Ω)/AV ケーブル
音声入力	2×RCA
音声出力	1×(HDMI、RCA)
ディスプレイモード	2分割、単画面、デジタルズーム(最大7×7)、シーケンシャル、ポップアップ
ディスプレイレート	60fps(30fps×2CH)
ディスプレイ解像度	1920×1080/1280×1024/1024×768
圧縮方式	映像:H.265、H.264　音声:G.726
マルチモード	ペンタプレックス(ライブ、再生、録画、バックアップ、遠隔監視同時)
録画モード	連続/モーション/アラーム/マニュアル/スケジュール(併用録画可)
録画レート	最大30fps(1,2,4,8,15,30fps)×2CH
録画解像度	1440P/1080P/720P/960×480
モーション録画	感知エリア(8×8)、感度(9段階)/プレレコード(0～5秒)
ミラーリング録画	e-SATA HDDx2、USB HDDx2、SDカードx2
表示接続	HDMI(本体をモニター接続)、SDカード、e-SATA HDD、USB HDD、SSD(PC再生)
表示	2分割、単画面、デジタルズーム(最大7×7)
検索モード	日時/カレンダー/イベント(アラーム、モーション)/先頭/最終/パノラマ/ブックマーク
再生速度	ノーマル、コマ送り、iフレームコマ戻し、一時停止、早送り(×2,4,8,32,128) 巻き戻し(×2,4,8,32,128)/iフレーム)
記録媒体※別売	SDカード×2(最大1TB×2)/CLASS10以上、e-SATA HDD(最大8TB)、USB-HDD(最大2TB)、SSD
ファイルシステム	独自フォーマット
ネットワーク	10/100base-T Ethernet(RJ-45)/DynamicDNS対応
WEBブラウザ	internet Explorer7.0以上
WiFi接続	WiFiルーター接続
UTC	対応
セキュリティー	機器本体:パスワード管理、SDカード:PINコード管理
アラーム入出力	1入力/1出力(無電圧接点)
カメラ用電源出力	DC12V×2
外部表示LED	緑:録画時、赤:アラーム発砲時
電源	AC100V±10% 50/60Hz
電源接続	ELB漏電ブレーカー(15A)/感度電流:15mA、雷サージ
ボックス鍵	TAK60(共通鍵)
消費電力	30VA/AC100V
使用条件	-20℃～60℃/防滴防塵(IP55相当)
外形寸法(重量)	240(W)×300(H)×160(D)mm/突起部除く、5.5kg
付属品	ボックス鍵、リモコン、クライアントソフト(CD)、AVケーブル、停止スイッチ(システム電源オフ用)、OPC(PL2C)
オプション	GPS(時刻補正)ユニット、SDXCカード、e-SATA HDD、USB HDD、SSD、 NS-HDDST(専用SSD固定金具)、無線式データ収集装置、U-LOCK(屋外BOX用二重ロック)

■外形寸法

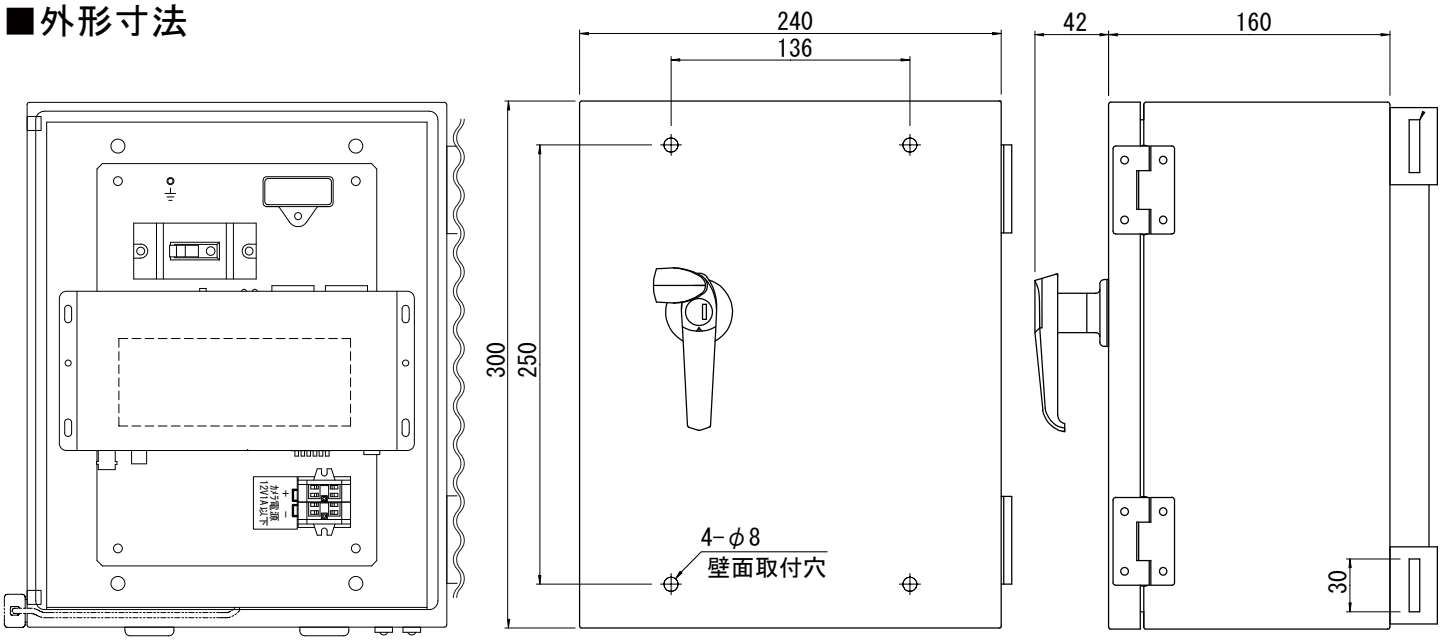

20220727

(単位:mm)

NS-SD6013BOX

株式会社NSK