NS-SD6013BOX
AHD屋外設置型レコーダー

必ず以下の確認を行ってください。

電源投入前に12V線が短絡していないかテスターの抵抗レンジで測定。
逆接のまま投入すると、電源装置が破壊されます。

1.カメラの電源線を接続

2.カメラと録画装置をBNCで接続

　映像線は必ず接続してください。

　2台使用の場合は、2台共接続

3.録画装置の電源は外さない。

4.端子台のチェック孔でテスターにて抵抗値を測定。

　5Ω 以下の場合異常です。

　配線を見直してください。

　チェック完了後、右側の□にチェックを入れてください。 □

5.P2を参考にして、**アース**は必ず設置願います。

Ver.231222

■システム構成図

NS-SD6013BOX

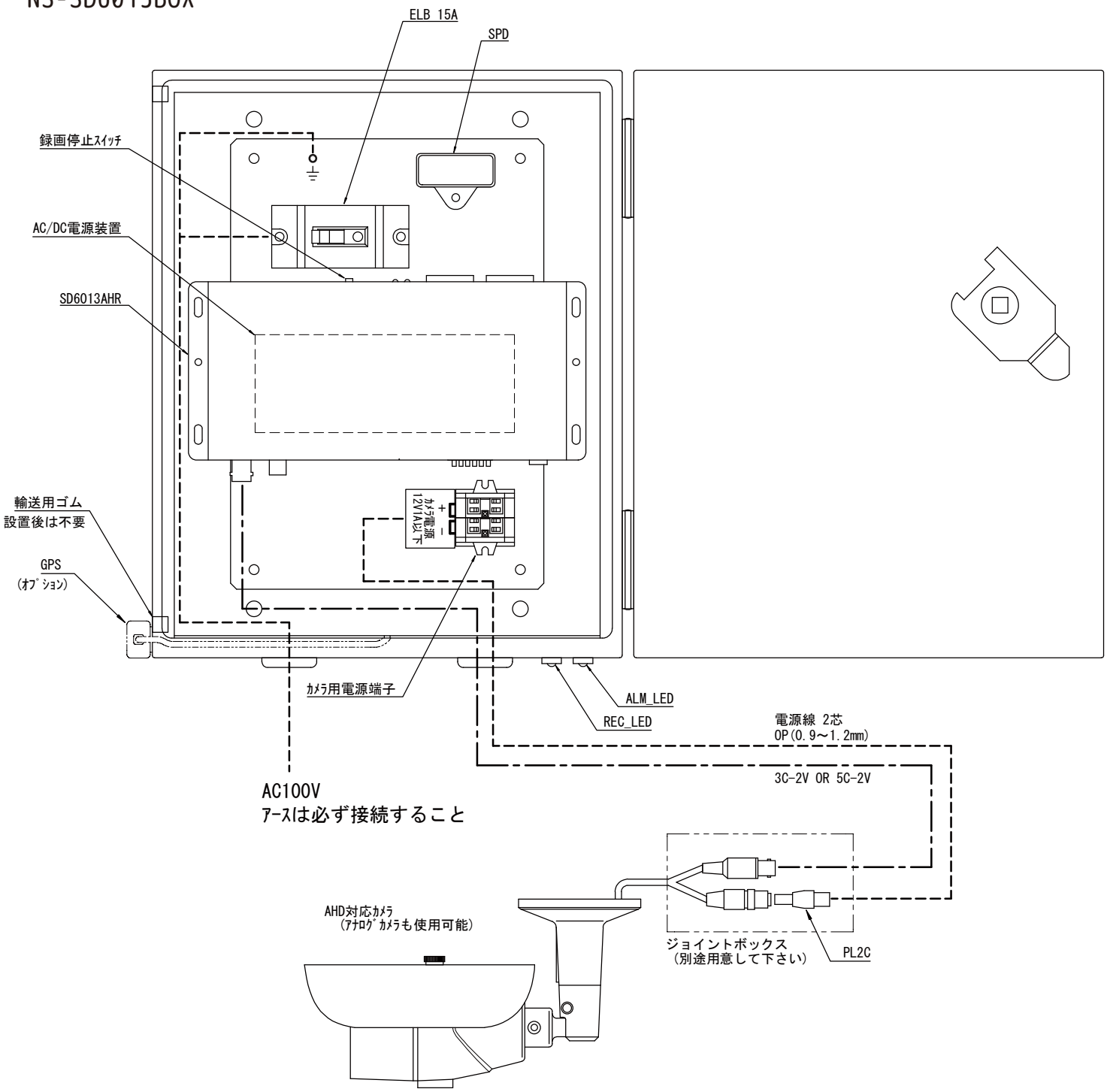

録画装置の設定方法等は、NS-SD6013AHR の取扱説明書をご覧ください。

仕様は予告なく変更する場合がございます。また、全てのイラストはイメージです。

■注意事項

カメラを2台ご使用の場合

2台ご使用の場合は、2台目を未接続の±へ
お繋ぎください。

1Aを超える場合、2台設置はできません。
※1台のみ設置可能カメラ
・NS-AH918IRPRC

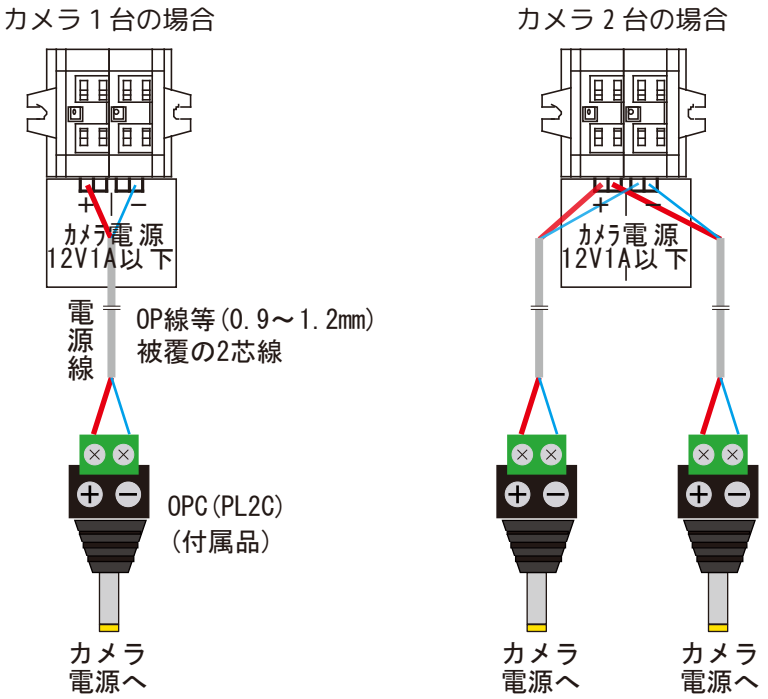

オプションのGPSユニットを使用される場合

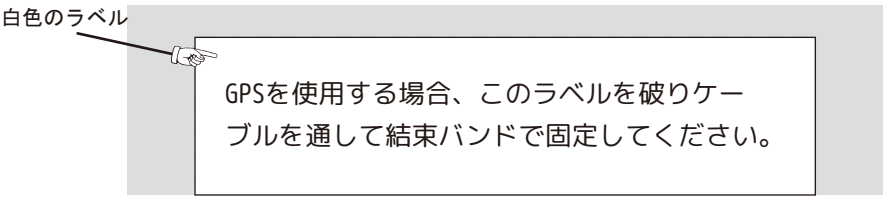

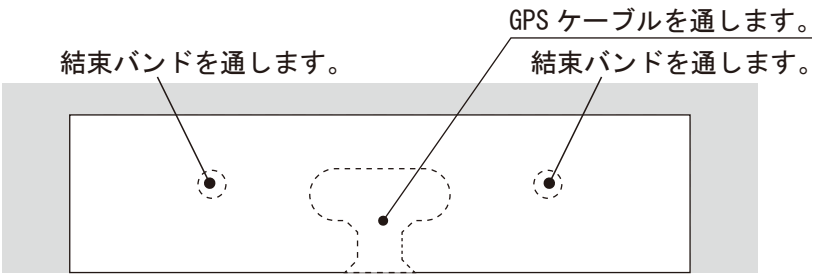

注※
白色ラベルで塞がれた部分は､GPS 接続用に穴（下図参照）が開いています。
GPS をご使用にならない場合は、この白色のラベルを破ったり、穴をあけたりしないでください。

底に開いた穴を「白色のラベル」で塞いであります。剥さないでください。

■手動録画ボタンを使用する場合(この設定で出荷しております。)

DVRのメニューより、モニターに接続した状態で設定をご確認ください。 ※モニター、リモコン(マウス)が必要です。

①使用方法(基本設定 → イベント → センサー)の使用方法を「ノーマル」に設定します。

②スケジュール(基本設定 → 録画 → スケジュール)の連続録画を「録画停止(全体適応)」に設定します。

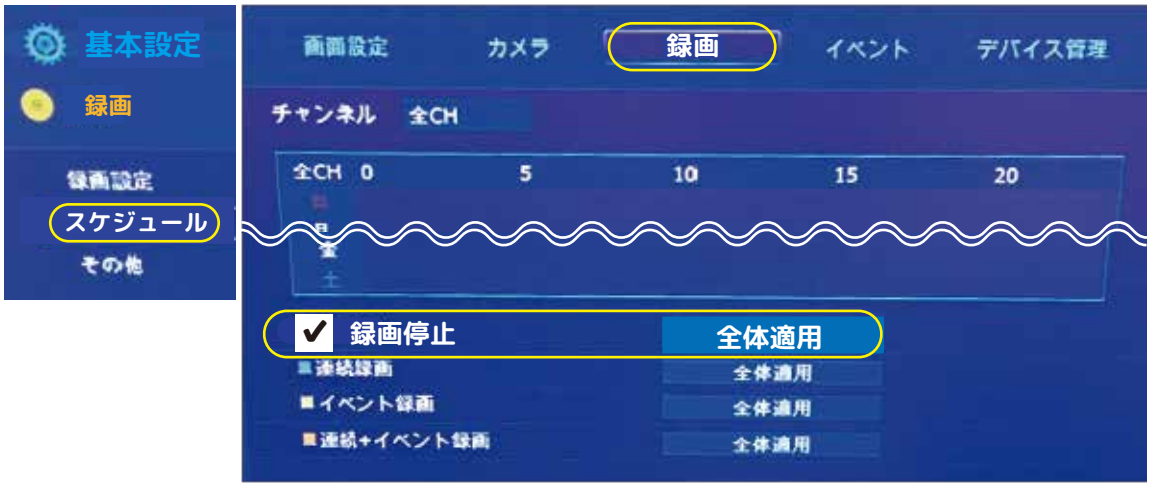

③マニュアル録画(基本設定 → 録画 → その他 → マニュアル録画)の設定を「オン」にします。(下記参照)

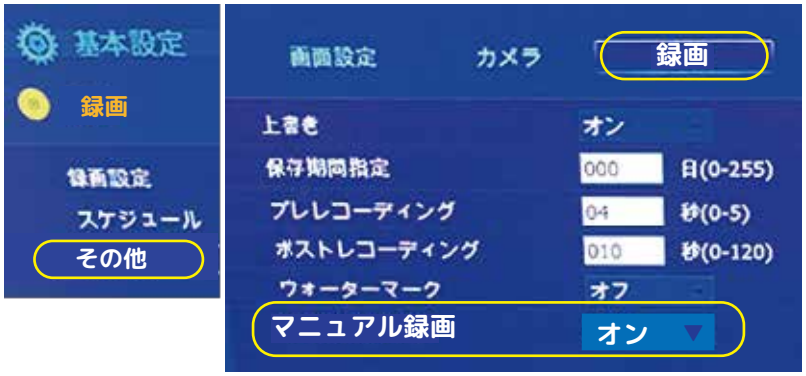

[オン]:リモコンの[REC/STOP]ボタンを使用して手動で録画のオン・オフができます。(P が表示・非表示されます。)
※マニュアル録画はイベント録画の設定が反映されます。
(基本設定 → 録画 → イベント録画)
※連続・スケジュール録画中の強制停止はできません。

※注意※

「停止スイッチ」を2秒以上押して途中で止めてしまった場合は、録画が停止されたままになります。
録画を再開するには、もう一度「停止スイッチ」を2秒以上押してください。
また、連続で7秒以上押すと、システムシャットダウンします。(次頁参照)

※停止スイッチを使用する場合、外部センサーは使用できません。

注意　本機が電源オンの状態では、SDカード/HDD(SSD)の取付や取外しをしないで下さい。

録画中に電源を切ったり、デバイスの取り外しは録画データを破損する恐れがあります。
以下の手順に従ってデバイスの交換を行ってください。

ランプの説明

	消灯	点灯	点滅
電源	電源オフ	電源オン	――――
録画	すべてのCHで録画停止中	すべてのCHで録画中	どれかのCHが録画停止中
エラー	正常動作	エラー発生又はシステム終了	システム停止準備

停止スイッチによるシャットダウン手順	電源	録画	エラー
録画中 停止スイッチを3秒以上長押しで録画停止 さらに7秒以上長押し(*1)でシステムシャットダウン完了			
録画停止中 停止スイッチを3秒以上長押しで録画開始 さらに7秒以上長押し(*1)でシステムシャットダウン完了			

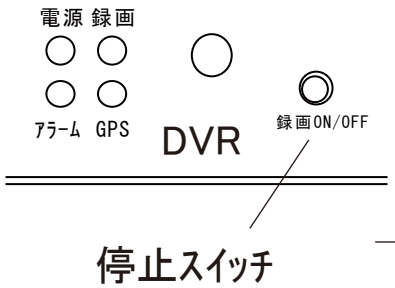

(*1):長押しは合計で10秒必要です。
途中で停止スイッチを放した場合は、シャットダウンを中止します。

デバイスの交換手順	電源	録画	エラー
電源をオフして、デバイスを交換 新品のSDカード/HDD(SSD)を使用する場合は、事前に本機でフォーマットしたものを使用してください。			
電源オン 30秒程度お待ちください。			
システム動作開始 すべてのCHが正常に録画開始で録画ランプが点灯。			

SD6013_2303

■手動録画ボタンを使用しない場合　※モニター、リモコン(マウス)が必要です。

DVRのメニューより、モニターに接続した状態で設定をご確認ください。

①スケジュール(基本設定 → 録画 → スケジュール)の録画停止を「連続録画(全体適応)」に設定します。

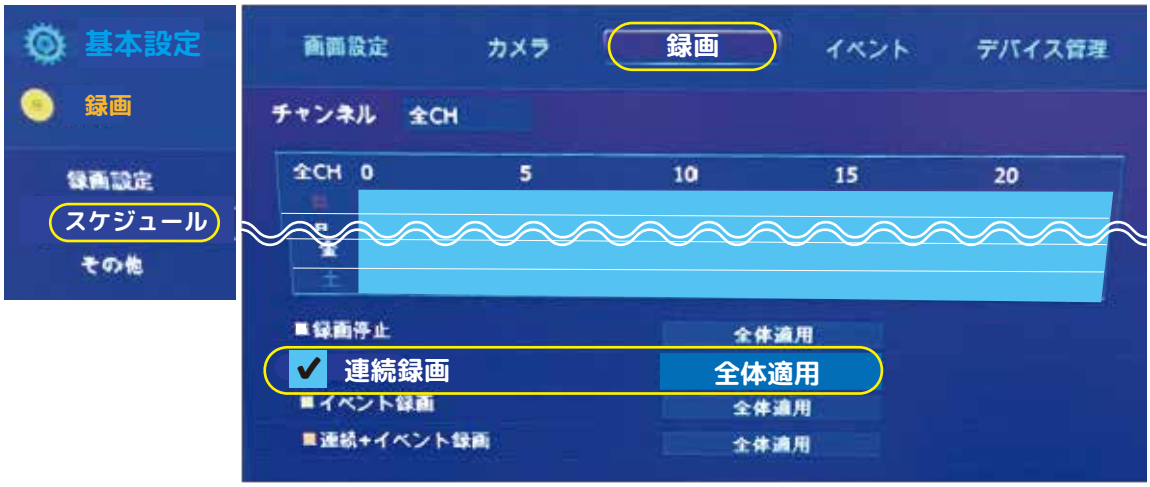

②マニュアル録画(基本設定 → 録画 → その他 → マニュアル録画)の設定を「オフ」にします。(下記参照)

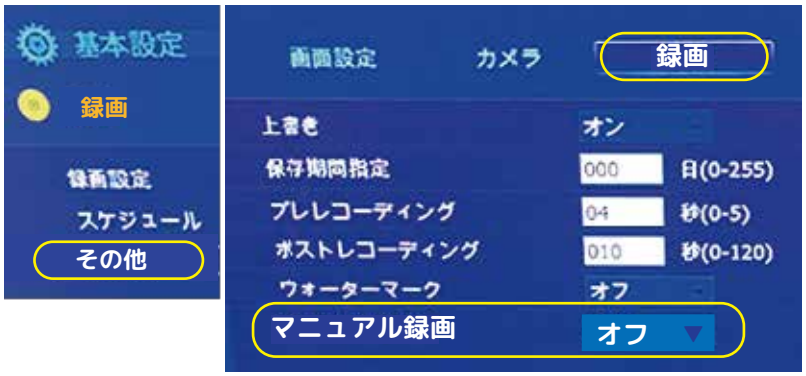

[オフ]：リモコンの[REC/STOP]ボタン操作は無効になり、ボタンを押すと Panic record is disabled. が表示されます。[決定]で閉じてください。

■ポール取付について

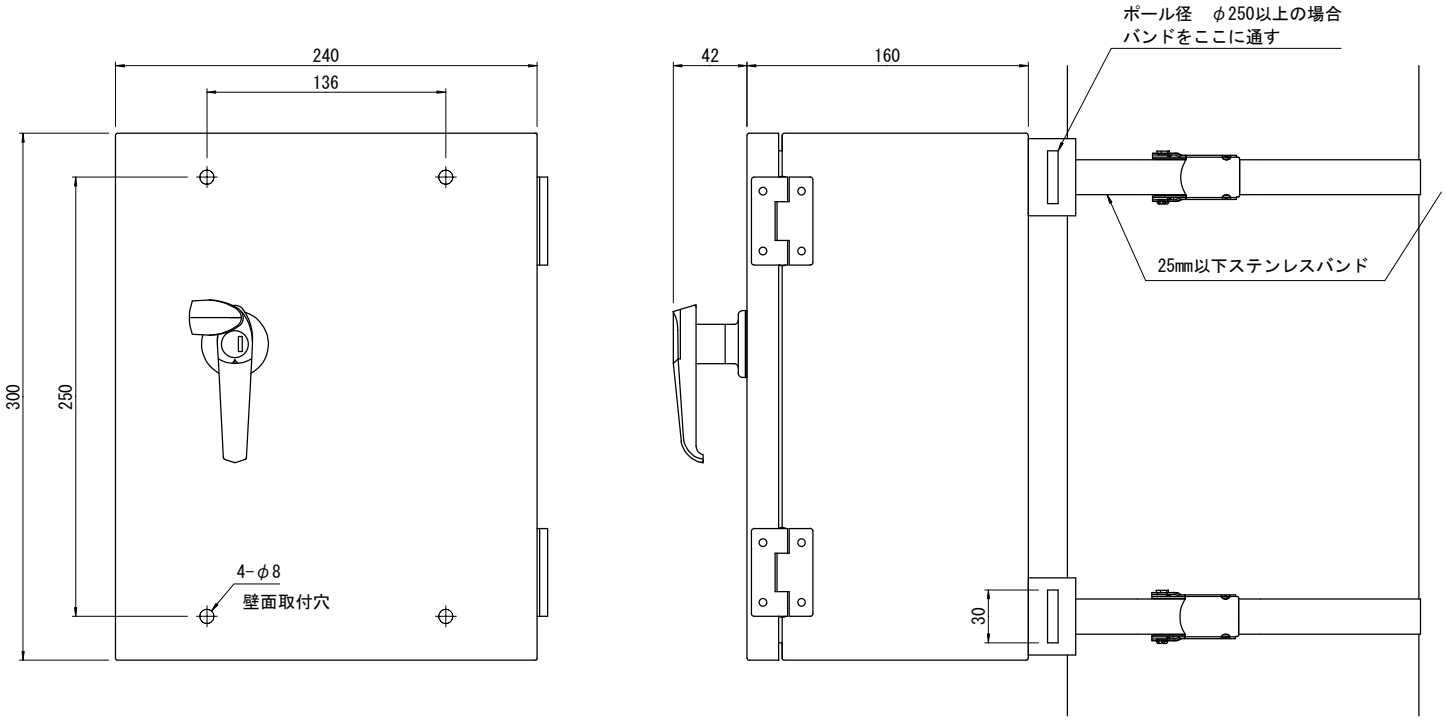
240
136
300
250
4-φ8
壁面取付穴
42
160
ポール径　φ250以上の場合
バンドをここに通す
25㎜以下ステンレスバンド
30

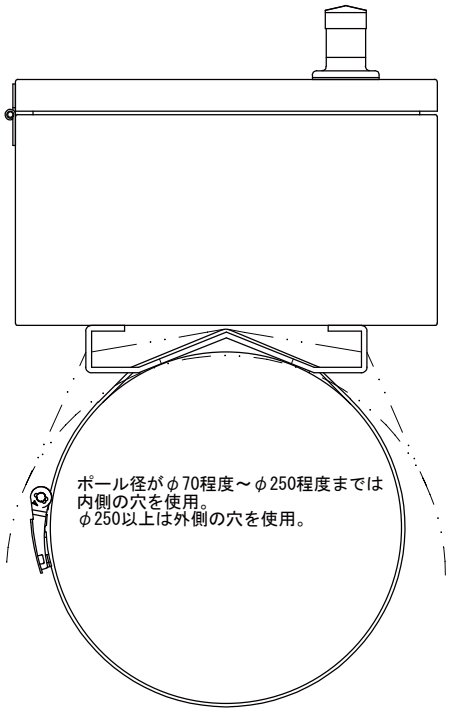
ポール径がφ70程度～φ250程度までは
内側の穴を使用。
φ250以上は外側の穴を使用。