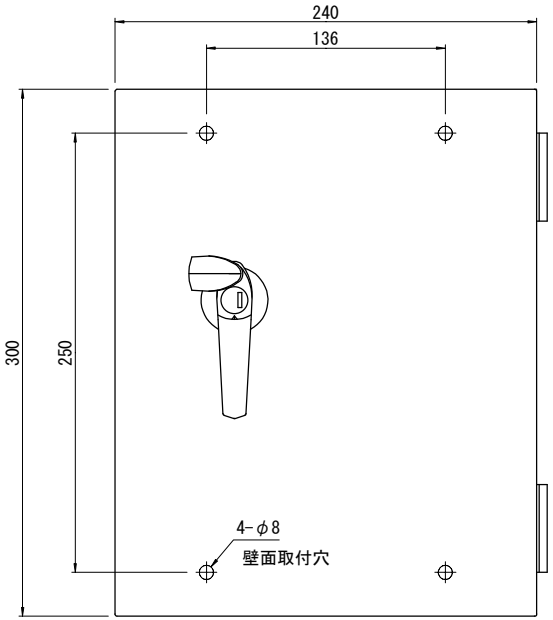
240
136
300
250
4-φ8
壁面取付穴

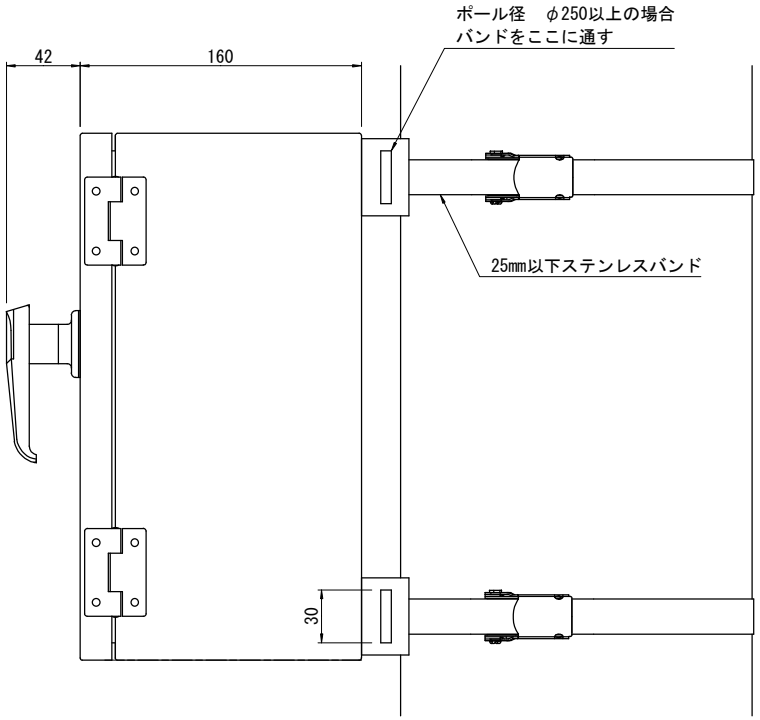
ポール径　φ250以上の場合
バンドをここに通す
42
160
25mm以下ステンレスバンド
30

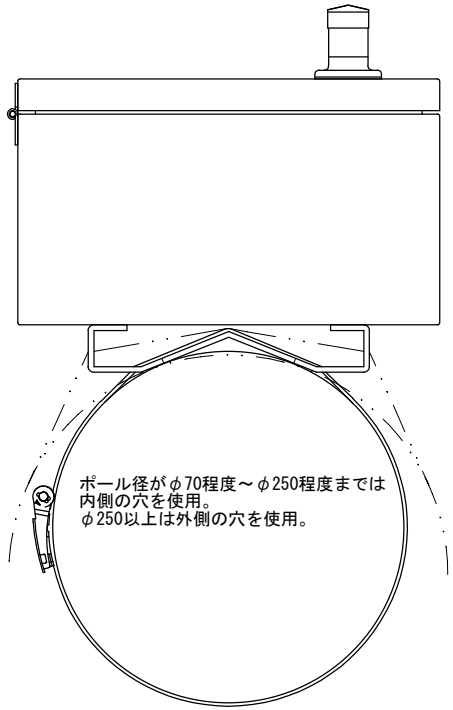
ポール径がφ70程度～φ250程度までは
内側の穴を使用。
φ250以上は外側の穴を使用。