【PoE ハブを使用した場合の接続例 (16CH)】

一台のハブに集約

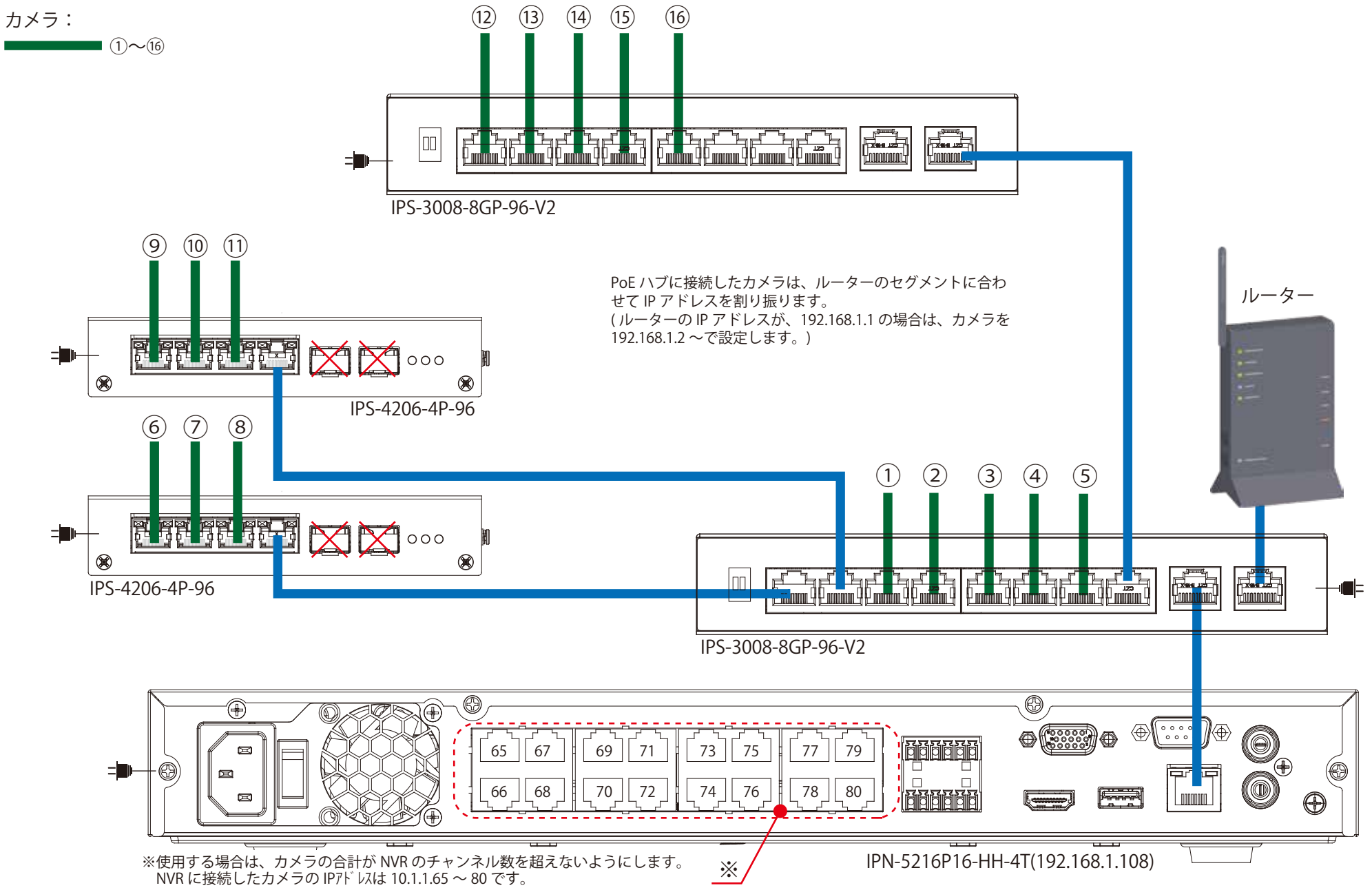

※使用する場合は、カメラの合計が NVR のチャンネル数を超えないようにします。
NVR に接続したカメラの IPｱﾄﾞﾚｽは 10.1.1.65 ～ 80 です。

【PoE ハブを使用した場合の接続例 (16CH)】
順番に接続 (各階に配線等の場合)

カメラ：
①～⑯

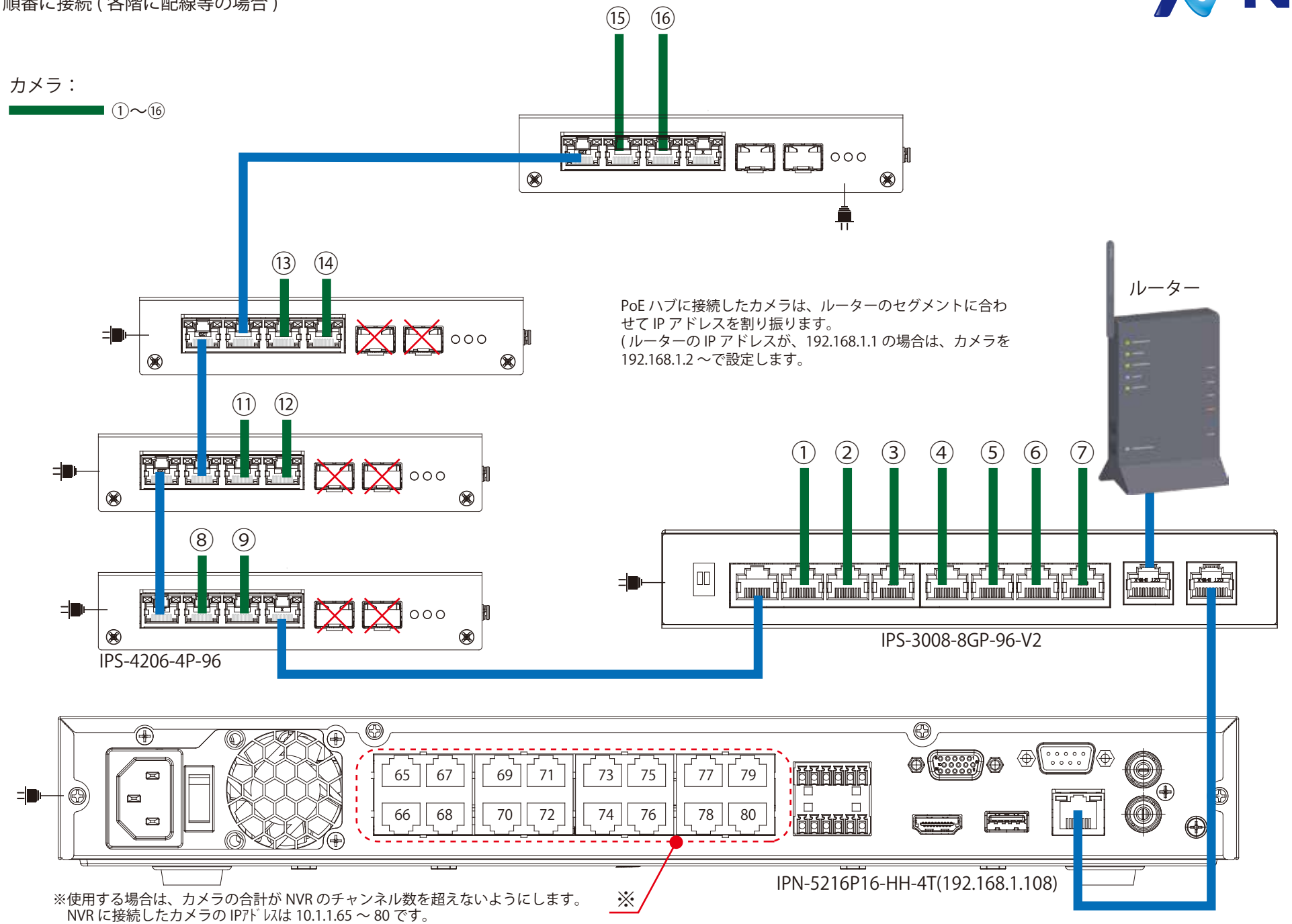

※使用する場合は、カメラの合計が NVR のチャンネル数を超えないようにします。
NVR に接続したカメラの IPｱﾄﾞﾚｽは 10.1.1.65 ～ 80 です。