【200万画素HD.PTZカメラ用取付金具 仕様書】

■仕様

品名	天井吊下げ金具	壁面取付金具
型式	B918MOC	B918MOW
使用条件	-40℃～ 70℃	-40℃～ 70℃
材質	アルミダイキャスト	アルミダイキャスト
付属品	タッピングネジ PM4*10x3,PM3*6x3	タッピングネジ PM4*10x3
耐重量	5000g	5000g
重量	190ｇ	215ｇ

■外形寸法

B918MOC

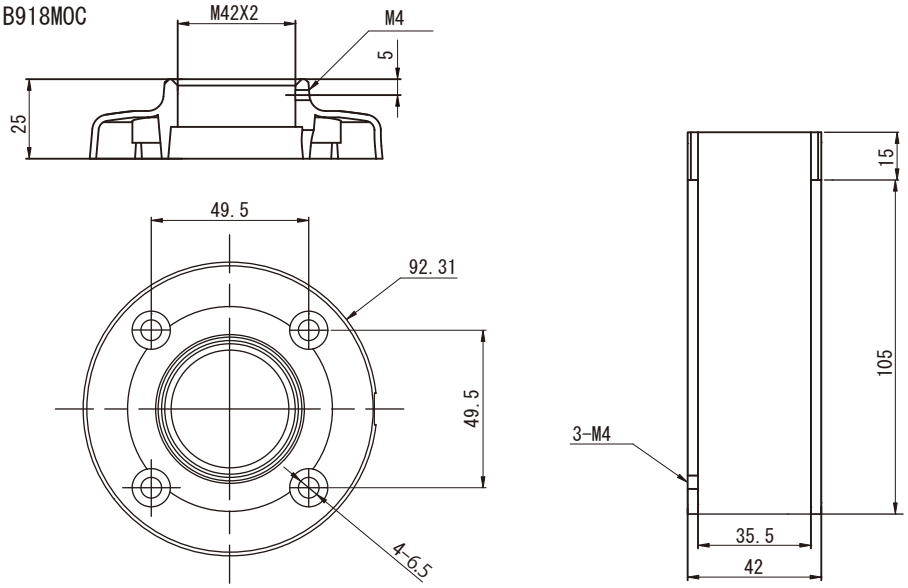

B918MOW

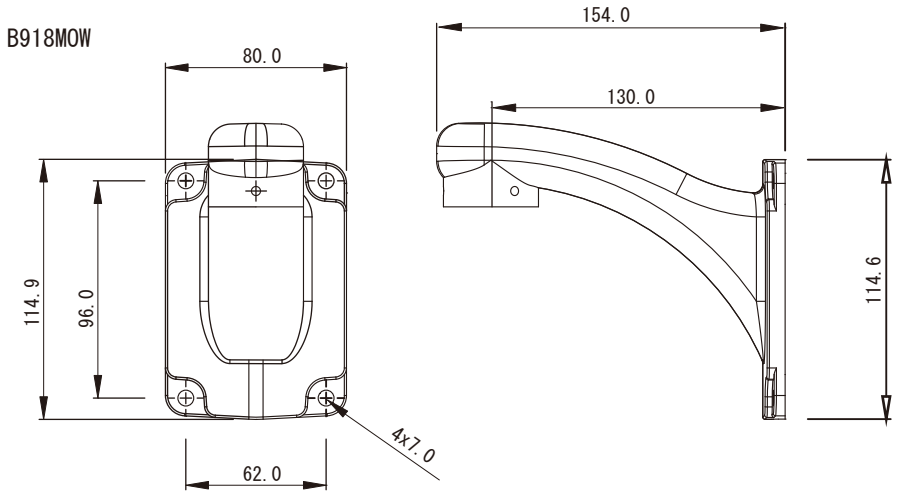

200715

（単位：mm）

NSK 株式会社 NSK